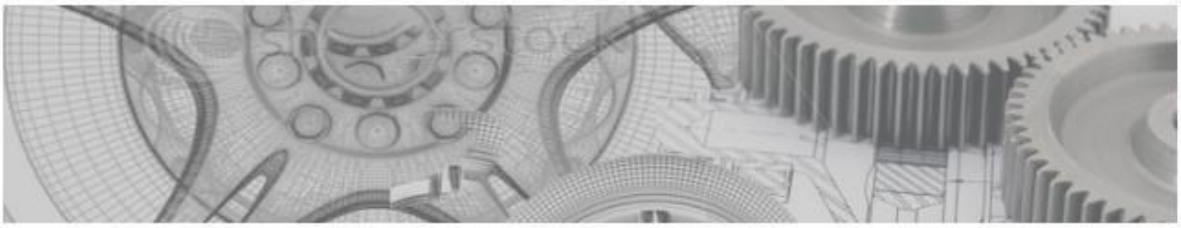

Aashai Technologies

ソフトウェア開発：高度な板金設計

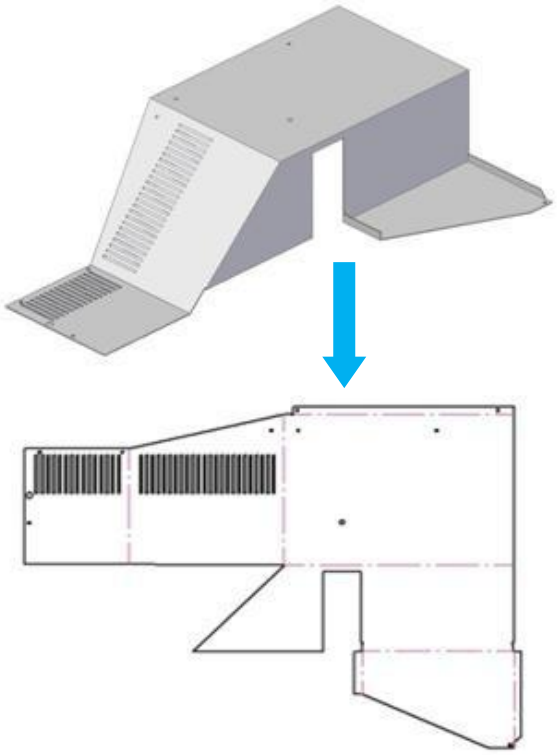

お客様

板金および関連周辺領域向け CAD/CAM ソフトウェアの分野における、日本の大手ソフトウェア OEM

背景

お客様は既存の 2D 板金モデリングソフトウェアを使用していました。SolidEdge プラットフォームをベースとした高度な 3D 板金設計ソフトウェアの開発を希望していました。

主な特徴

- ニュートラル CAD データから有効な SolidEdge 板金モデルを作成
- 曲げ補正値（独自の知識）を計算（高精度）
- 板金アセンブリ（厚みの、ハードウェアコンポーネントなどを異なる部品）をサポート

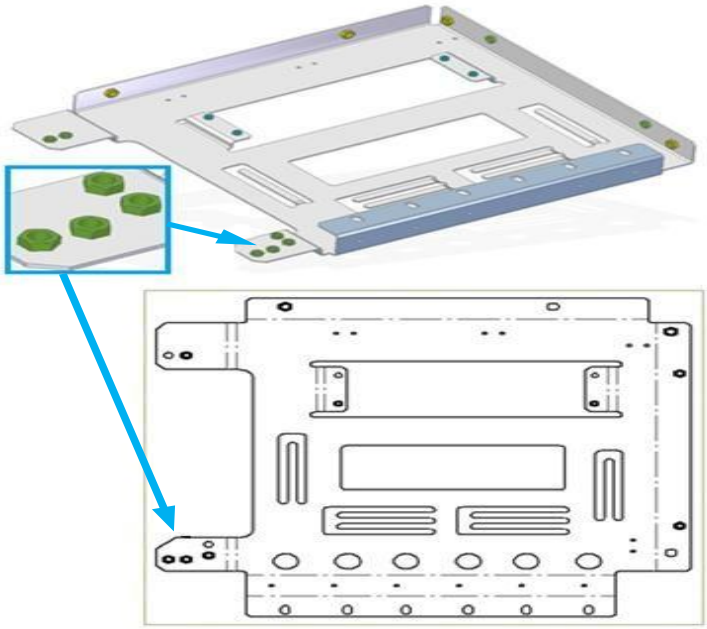

Fig. ハードウェアで展開

- フランジの重なりやフランジ間の隙間をクリーンアップするための、さまざまなセットバックタイプをサポート
- モデルチェック：曲げ線付近の穴、ノッチ、形状フィーチャーの検出

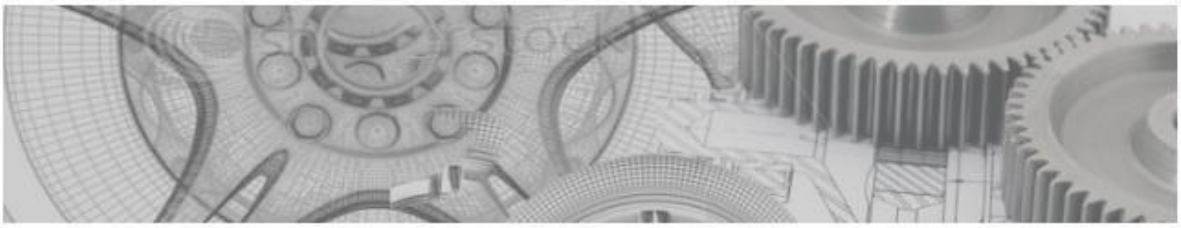

Aashai Technologies

- ユーザー定義の形状フィーチャーのサポート

お客様へのメリット

- SolidEdge プラットフォームと、その基盤となる PARASOLID カーネルに関する豊富な経験

- Aashai チームの計算幾何学とソリッドモデリングに関する確かな知識は、以下の分野に直接役立ちます。
  - ・# ほとんどの CAD システムではサポートされていない複雑な部品の解析
  - ・# これらの部品を適切に処理するためのアルゴリズムの設計

- アジャイル開発モデルにより、お客様は短期間で製品をリリースし、競合他社に対する競争優位性を獲得することができました。

- お客様は、費用対効果の高いオフショア開発パートナーを獲得しました。

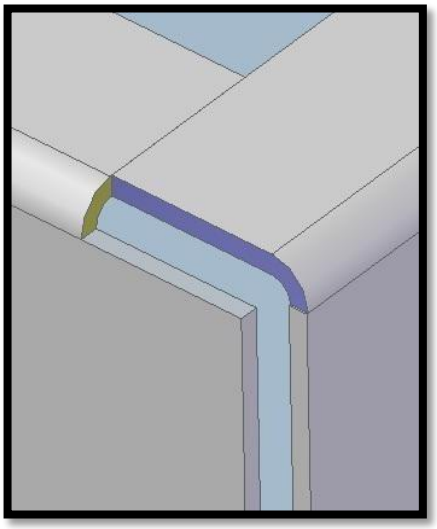

Fig. ギャップのある入力モデル

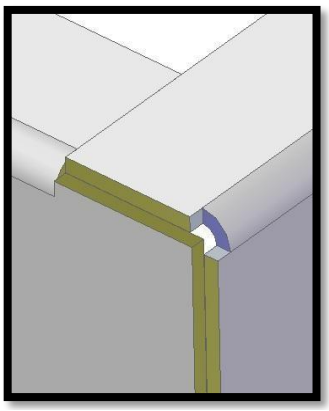

Fig. IN-IN セットバック

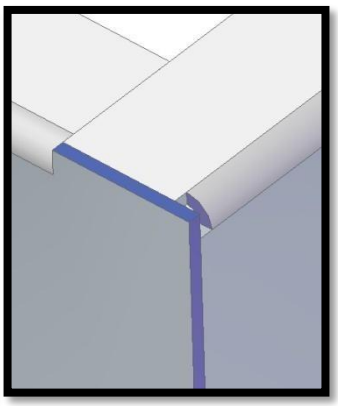

Fig. IN-OUT セットバック